全/球/技/术
为我所用

新纪元
NEW ERA 系列

CDC9i–115～630
交流接触器
INSTRUCTIONS

DELIXI
ELECTRIC
德力西电气

CDC9i–115～630交流接触器
使 用 说 明 书

安全告知

在安装、操作、运行、维护、检查之前，请务必认真阅读本说明书，并按照说明书上的内容准确安装、使用本产品。

⚠ 危险：

- ●严禁湿手操作接触器；
- ●使用中，严禁触摸导电部位；
- ●维护与保养时，必须确保产品不带电；

⚠ 注意：

- ●安装、维护与保养时，应有具有专业资格的人员操作；
- ●使用前请确认产品电压、电流、频率和使用类别是否符合要求；
- ●请先接通控制回路，进行空载操作试验，无异常后再接负载；
- ●请定期紧固端子，清除沉积的灰尘；
- ●勿使异物落入产品内；
- ●如需选购附件，请选用本公司所提供的配套附件；
- ●如果产品在开箱时有破损或异常响声，应拒绝使用并联系供应商；
- ●产品报废时，请作好产品废弃物处理，谢谢您的合作；

认识CDC9i

●面板介绍

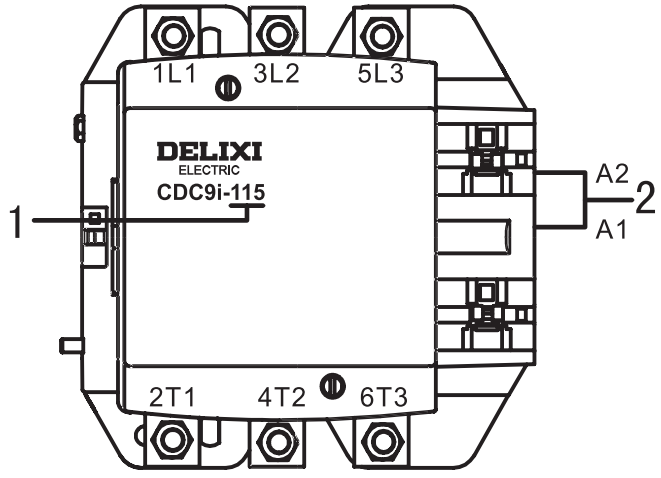

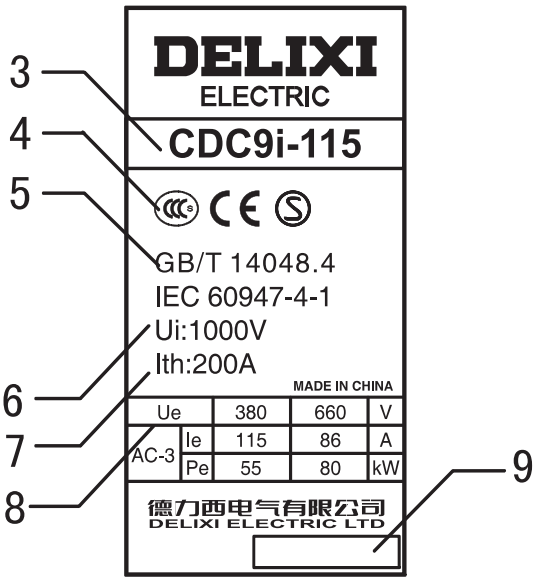

说明：

1—产品规格　2—线圈接线端　3—产品型号　4—认证标志
5—符合标准　6—额定绝缘电压　7—约定自由空气发热电流
8—额定工作电流、额定功率　9—生产日期

● 主回路技术参数

产品型号	Ith A	AC-3使用类别				断续工作制
		380V		660V		
		Ie A	Pe kW	Ie A	Pe kW	
CDC9i-115	200	115	55	86	80	操作频率:600 负载因数:40%
CDC9i-150	200	150	75	108	100	
CDC9i-185	275	185	90	118	110	
CDC9i-225	275	225	210	137	129	
CDC9i-265	315	265	132	170	160	
CDC9i-330	380	330	160	235	220	
CDC9i-400	450	400	200	303	280	
CDC9i-500	630	500	250	353	335	
CDC9i-630	800	630	335	462	450	

● 辅助回路技术参数

产品本体不带辅助触头，可挂装FD6两极或四极辅助触头组

使用类别	Ui(V)	Ith(A)	额定控制容量		Ie(A)	
			接通	分断	220V	380V
AC-15	690	10	3600VA	360VA	1.6	0.95
DC-13			33W	33W	0.15	-

正常使用、安装及运输条件

● 正常使用、安装条件

(1)周围空气温度不高于+55℃,不低于-5℃，24小时的平均值不超过+35℃；

(2)安装地点的海拔不超过2000m；

(3)大气的相对湿度在周围最高温度+40℃时不超过50%，在较低温度下可以有较高的相对湿度，例如20℃时的90%,对于因温度变化偶尔产生的凝露，应采取防护措施。

(4)安装位置应垂直，各方向的倾斜度不超过30°；

(5)安装在无冲击振动及无雨雪侵袭的地方；

(6)污染等级：3级；

(7)安装类别：Ⅲ类；

(8)额定冲击耐受电压Uimp:8000V

(9)额定频率：～50Hz

(10)防护等级：IP00。

(11)适用于8h工作制、断续周期工作制、不间断工作制和短时工作制。

● 正常贮存和运输条件

(1)温度：-25℃～+55℃；

(2)相对湿度：≤95%；
(3)产品在运输时应轻拿轻放，不要倒置，避免强烈碰撞；

外形及安装尺寸(mm)

● CDC9i－115～330

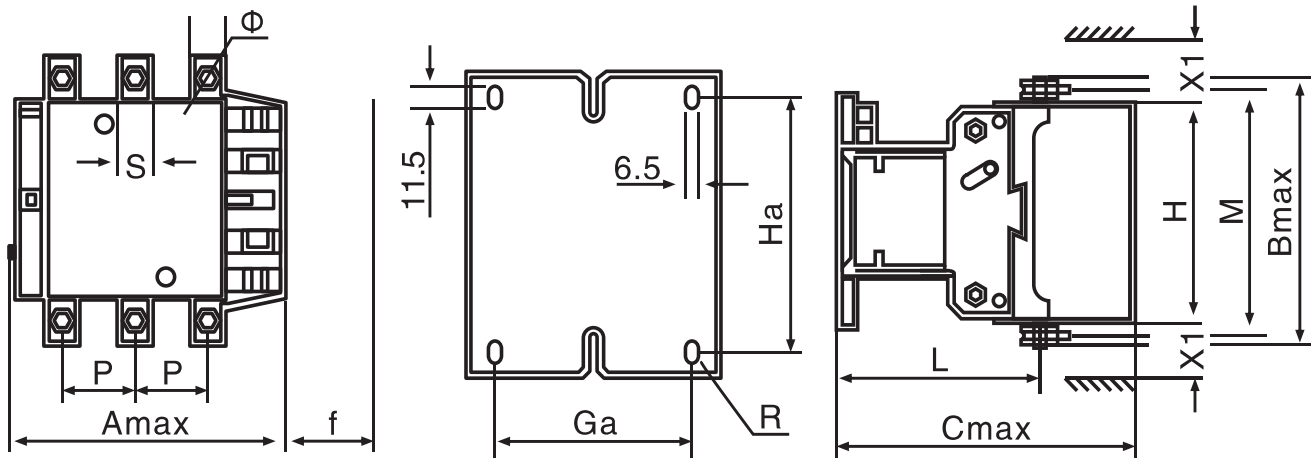

型号	Amax	Bmax	Cmax	P	S	Φ	f	M	H	L	X1 (200～500V)	X1 (600～1000V)	Ga	Ha
CDC9i-115	167	163	172	37	20	M6	131	147	124	107	10	15	80	110～120
CDC9i-150	167	171	172	40	20	M8	131	150	124	107	10	15	80	110～120
CDC9i-185	171	174	183	40	20	M8	131	154	127	113.5	10	15	80	110～120
CDC9i-225	171	197	183	48	25	M10	131	172	127	113.5	10	15	80	110～120
CDC9i-265	202	203	215	48	25	M10	147	178	147	141	10	15	96	110～120
CDC9i-330	213	206	220	48	25	M10	147	181	158	145	10	15	96	110～120

注：(1)f1表示取出每个线圈所需的最小距离
(2)X1表示根据工作电压和分断能力确定的飞弧距离

● CDC9i－400～500

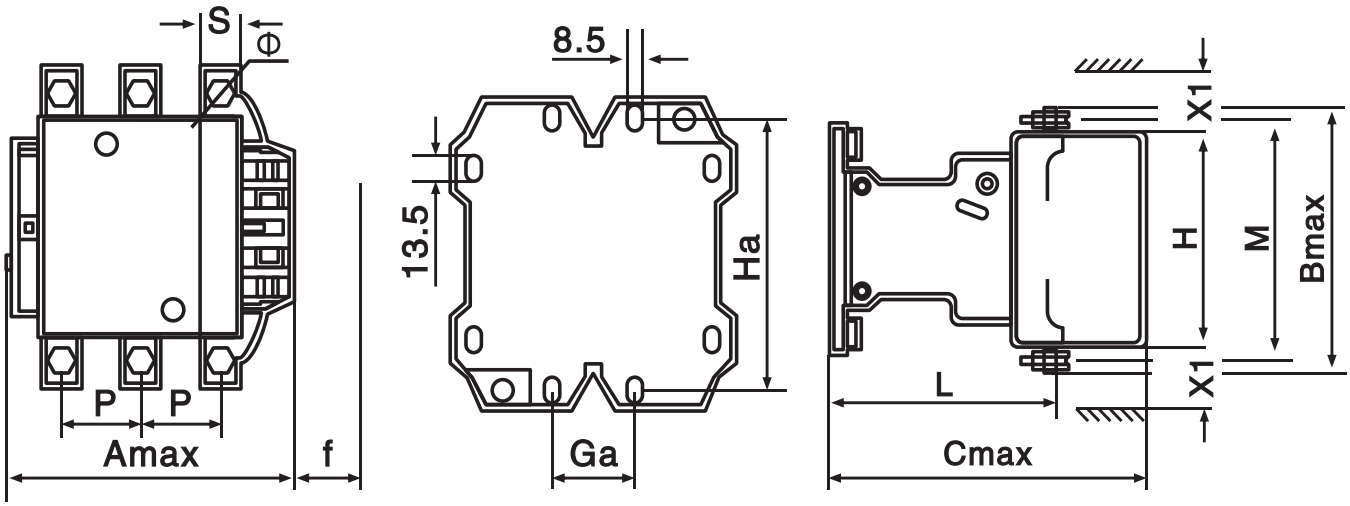

型号	Amax	Bmax	Cmax	P	S	Φ	f	M	H	L	X1 (200～500V)	X1 (600～1000V)	Ga	Ha
CDC9i-400	213	206	220	48	25	M10	146	181	158	145	15	20	80	170～180
CDC9i-500	233	238	233	55	30	M10	150	208	172	146	15	20	80	170～180

注：（1）f1表示取出每个线圈所需的最小距离
（2）X1表示根据工作电压和分断能力确定的飞弧距离

● CDC9i－630

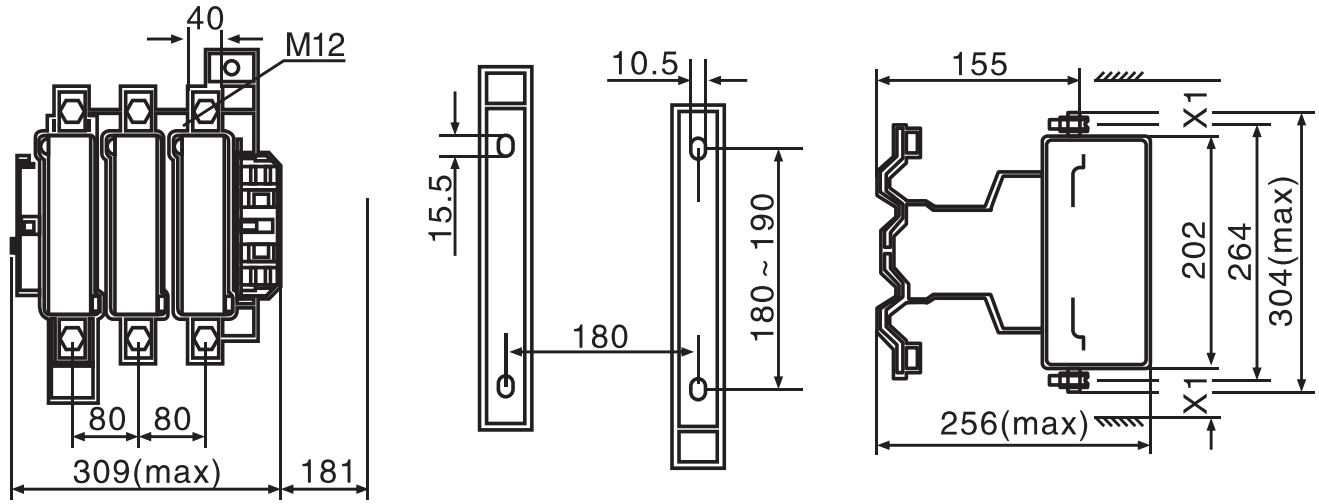

注：（1）f1表示取出每个线圈所需的最小距离
（2）X1表示根据工作电压和分断能力确定的飞弧距离

型号	X1	X1
	(200～500V)	(600～1000V)
CDC9i-630	20	30

FT6空气延时头的安装

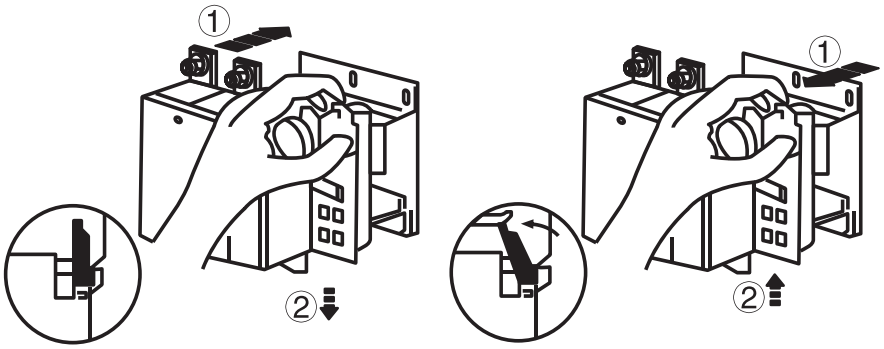

注：FD6顶辅助触头的拆卸与FT6相同

水平安装的机械联锁

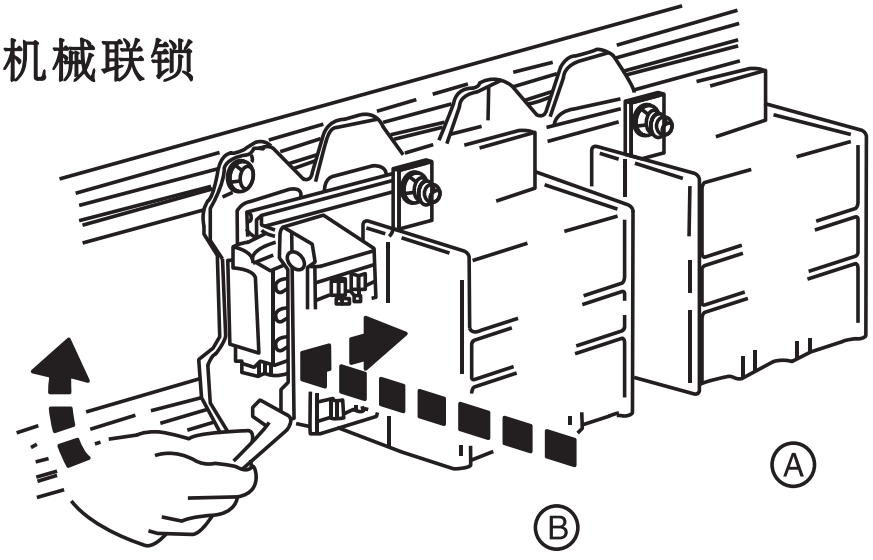

垂直安装的机械联锁

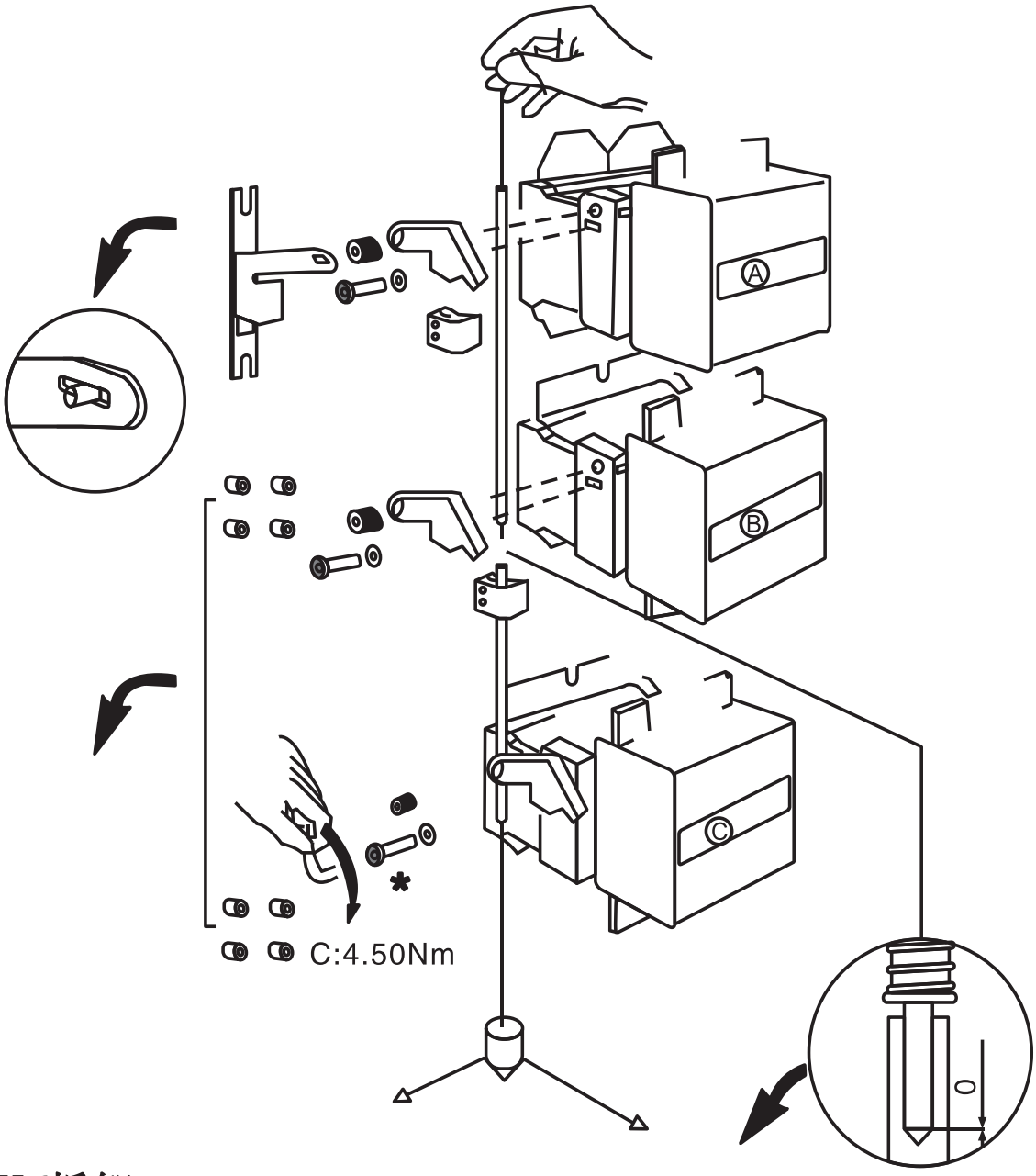

线圈X6拆卸

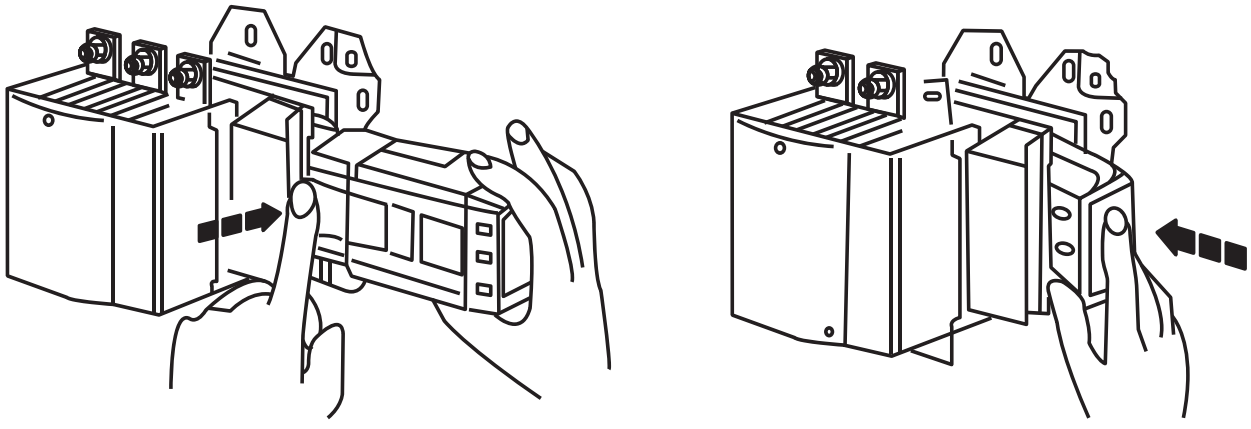

调试、操作

(1)检查铭牌上的技术参数是否符合使用要求；

(2)与SCPD协调配合为Ⅰ型,推荐使用RT16型熔断器,组合见表；

型号	CDC9i-115	CDC9i-150	CDC9i-185	CDC9i-225	CDC9i-265
主回路	RT16-2 250A	RT16-2 355A	RT16-3 425A	RT16-2 500A	RT16-3 630A
型号	CDC9i-330	CDC9i-400	CDC9i-500	CDC9i-600	
主回路	RT16-4 800A	RT16-4 800A	RT16-4 1000A	RT16-5 1250A	

注：选用不同型号SCPD时，协调配合可能会失效。

(3)推荐的接线能力

型号	主电路连接能力				辅助和控制电路			
	铜导线		铜排		软线mm²		硬线mm²	
	根数	导线截面mm²	根数	尺寸(mm)	1	2	1	2
CDC9i-115	1	95	2	20×3	2.5		4	
CDC9i-150	1	120	2	25×3				
CDC9i-185	1	150	2	25×3				
CDC9i-225	1	185	2	32×4				
CDC9i-265	1	240	2	32×4				
CDC9i-330	1	240	2	30×5				
CDC9i-400	2	150	2	30×5				
CDC9i-500	2	240	2	40×5				
CDC9i-630	/	/	/	60×5				

线圈接线示意图

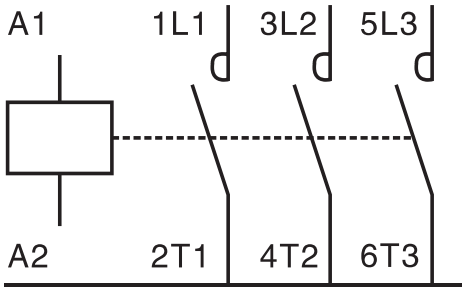

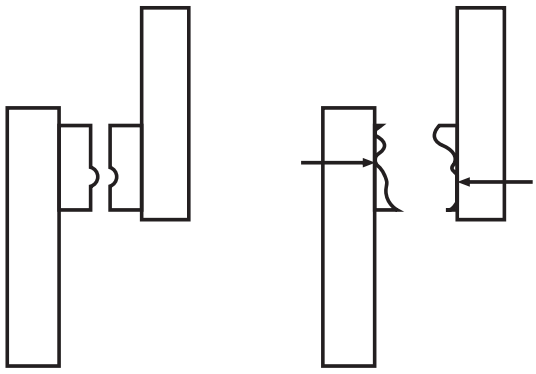

图a　　图b

维护与保养

● 定期进行维护，及时清除接触器上沉积的灰尘。

● 接触器的触头由于电弧灼伤而产生的表面不平(如图a)和烧黑并不影响继续使用，切勿用纱布或砂纸进行修整，当周围或弧罩上有喷溅的金属小颗粒时应予以清除。如果触头表面被严重烧损到露出基本材料时(如图b)，必须更换新的触头或停止使用。

公司承诺

在用户遵守使用、保管条件及产品封印完好的前提下，自产品生产日期起二十四个月内，产品如因制造质量问题发生损坏或不能正常使用的，本公司负责无偿修理或更换。超过保修期的，需有偿修理。但因下述情形引起损坏的，即使在保修期内亦作有偿修理：

(1)因使用、维护、保管不当的；
(2)自行改装、不适当维修的；
(3)购买后由于摔落及安装过程中发生损坏的；
(4)地震、火灾、雷击、异常电压及二次灾害等不可抗力的。

如有问题请与经销商或本公司客户服务部门联系。

客户服务热线：400－826－8008

DELIXI
ELECTRIC
德力西电气

合格证

德力西电气有限公司
DELIXI ELECTRIC LTD

名　称：交流接触器

型　号：CDC9i–115～630

本产品经检验合格准予出厂。

执行标准：GB/T 14048.4

检 验 员：检 05

出厂日期：见内盒标签

德力西电气有限公司 DELIXI ELECTRIC LTD 销售
浙江省乐清市柳市镇德力西高科技工业园区
电话: (86–577)6177 8888
传真: (86–577)6177 8000
服务热线: 400–826–8008
邮编: 325604
www.delixi–electric.com

德力西电气版权所有 纸张采用可回收