D4 功率补偿器件

JKL2B 系列智能无功功率自动补偿控制器

选型指南

产品名称	工作电压	规格	输出电压
JKL2B	M	4	DC
	M:220V	4:4回路 6:6回路 8:8回路 10:10回路 12:12回路	缺省:常规 DC:直流12V

订货示例：
如客户需要智能无功功率自动补偿控制器，电压为220V，规格为10回路，输出电压为常规，则相对应的订货编码为：JKL2BM10

产品特征

- 灵敏度大幅提升，最小可达20mA，适用范围更广
- 具有功率因数控制与无功控制两种控制模式，方便用户选择
- 具有回路设定功能，可根据实际需要来设定输出回路数，方便用户使用
- 具有自动鉴相功能，接线方式不固定，接线非常方便，便于安装、调试，试用场合广
- 采用MCU控制，对电网的过补偿、欠补偿、过电压、欠电压、欠电流等情况能自动显示并作出相应的处理
- 产品抗干扰能力强，且具有（WDT）自动复位功能，工作稳定可靠
- 投入、切除门限可越过功率因数1.00，产品的适用范围更广
- 具有软件智能防“空投”功能，避免一般产品设计缺陷
- 可选择直流输出型产品，实现无冲击的“柔性补偿”

技术参数

行业标准	JB/T 9663
取样电压 （V）	220 ± 15%
取样电流 （A）	n/5A (Is≤5A)
频 率 （Hz）	50～60
投入门限	0.80～-0.82
切除门限	-0.80～0.82
工作方式	连续工作、循环投切
输出路数	1～10回路（可调）
补偿方式	分相补偿
介电强度 （V）	工频 2500
防护等级	外壳的防护等级为 IP30
整机功率（W）	≤12
开孔尺寸（mm）	162×102
重 量 （kg）	＜ 1.9

D4 功率补偿器件

JKL2B 系列智能无功功率自动补偿控制器

外形及安装尺寸(mm)

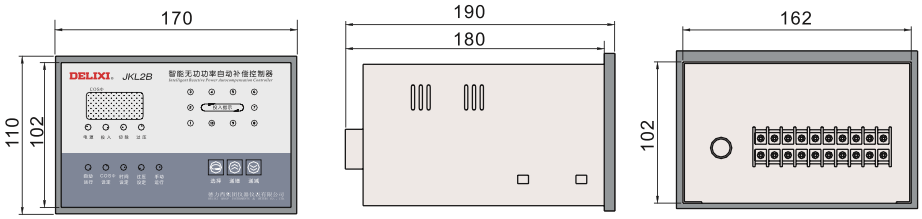
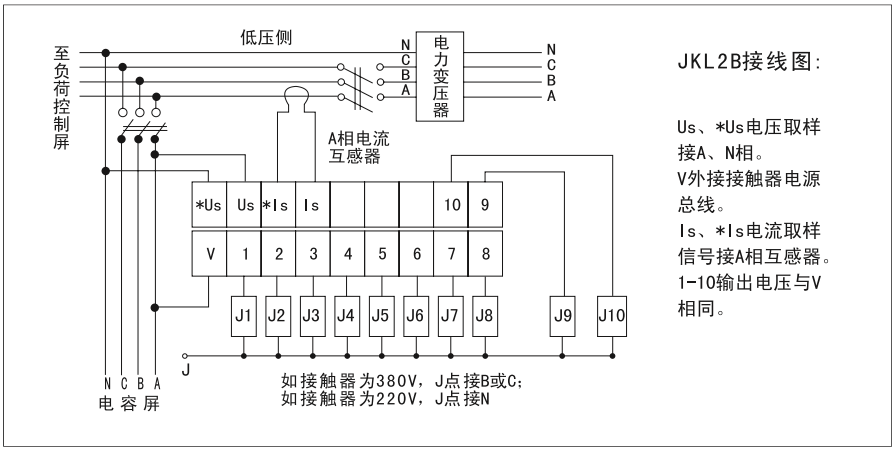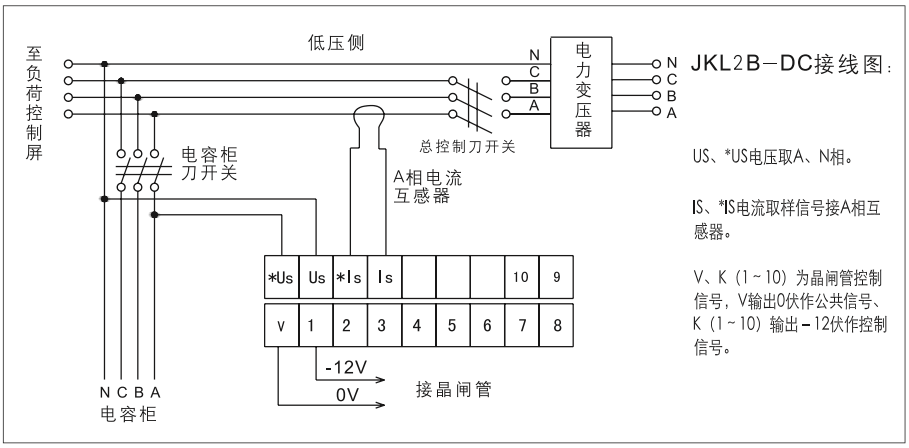
接线图