DELIXI
ELECTRIC
德力西电气

# 德力西电气

## CDQ3HB CB级双电源自动转换开关

时刻守护您的用电安全

微信订阅号

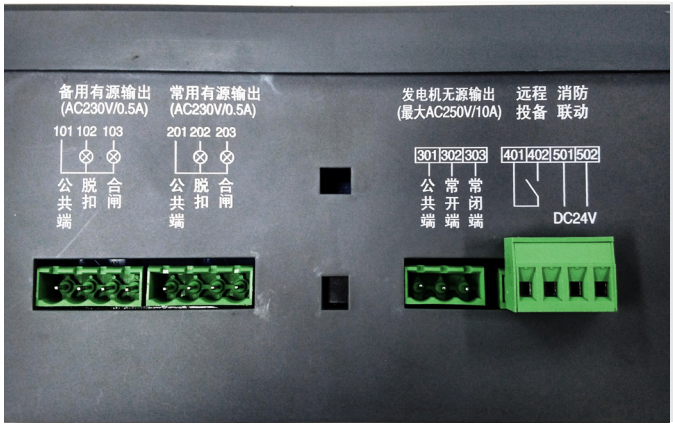


## 控制器功能全面、满足各种使用需求

标配发电机启动、消防、互为备用、电动机负载保护

## 升级换装机构，机械寿命增加至 10,000 循环次

机构材料 45# 钢、新增柔性可调推摆

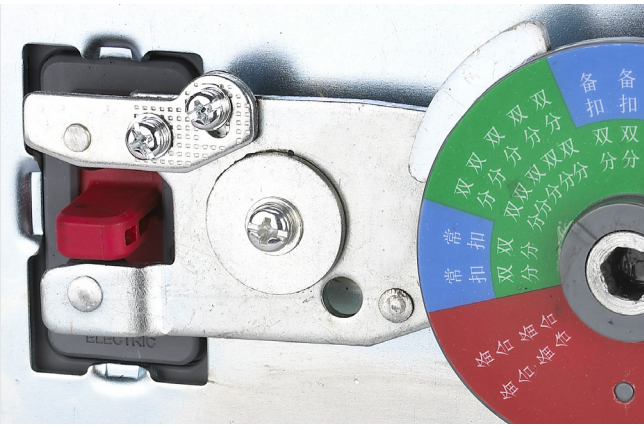


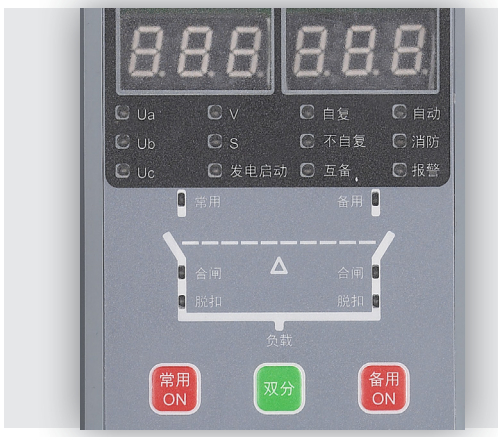


## 以人为本，多重保护设定

专有脱扣报警指示、脱扣后按钮电动重合、电气机械互锁完美拒动保护，防止常备电源同时供电

# CDQ3HB CB级双电源自动转换开关

## 产品技术参数

| 型号规格 | CDQ3HB-63 | CDQ3HB-100 | CDQ3HB-250 | CDQ3HB-400 | CDQ3HB-630 | CDQ3HB-800 |
|---|---|---|---|---|---|---|
| 执行断路器 | CDM3-63 | CDM3-100 | CDM3-250 | CDM3-400 | CDM3-630 | CDM3-800 |
| 极数 | 3、4 | | | | | |
| 符合标准 | GB14048.11 | | | | | |
| 电器级别 | CB 级 | | | | | |
| 使用类别 | AC-33iB | | | | | |
| 结构形式 | 整体式、分体式 | | | | | |
| 控制器类型 | B（经济型） | | | | | B（基本型） |
| **电气性能** | **CDQ3HB-63** | **CDQ3HB-100** | **CDQ3HB-250** | **CDQ3HB-400** | **CDQ3HB-630** | **CDQ3HB-800** |
| 额定绝缘电压 Ui（V） | 690 | 800 | | | | 690 |
| 额定冲击耐受电压 Uimp（kV） | 6 | 8 | | | | |
| 额定工作电压 Ue（V） | 400 | | | | | |
| 约定发热电流 Ie（A） | 10/16/20/25/32/40/50/63 | 16/20/25/32/40/50/63/80/100 40/50/63/80/100 | 100/125/140/160/180/200/225/250 | 200/225/250/315/350/400 | 400/500/630 | 400/500/630/700/800 |
| 额定接通分断能力（A） | 6Ie | | | | | |
| 额定工作频率（Hz） | 50 | | | | | |

| 分断能力等级 | S | F | S | F | S | F | F | N | F | N | L[3] | M |
|---|---|---|---|---|---|---|---|---|---|---|---|---|
| 额定短路分断能力 Icn（kA） | 35 | 50 | 35 | 50 | 35 | 50 | 50 | 70 | 50 | 70 | 15 | 15 |
| 额定短路接通能力 Icm（kA） | 73.5 | 105 | 73.5 | 105 | 73.5 | 105 | 105 | 154 | 105 | 154 | 30 | 30 |

| | | | | | | |
|---|---|---|---|---|---|---|
| 机械寿命（循环次数） | 10000 | 10000 | 5000 | 5000 | 5000 | 2500 |
| 电气寿命（循环次数） | 1500 | | 1000 | | | 500 |
| 转换时间 | ≤ 3s | | | | | |
| 电磁兼容等级 | 环境 B | | | | | |
| 采样模式 | 常、备用三相采样 | | | | | |
| **控制器** | **CDQ3HB-63** | **CDQ3HB-100** | **CDQ3HB-250** | **CDQ3HB-400** | **CDQ3HB-630** | **CDQ3HB-800** |
| 控制功能 | | | | | | |
| 电网（P）- 电网（P） | ■ | | | | | ■ |
| 电网（P）- 发电机（G） | ■ | | | | | □ |
| 自动操作模式 - 自投自复 | ■ | | | | | ■ |
| 自动操作模式 - 自投不自复 | ■ | | | | | ■ |
| 自动操作模式 - 互为备用 | ■ | | | | | - |
| 按钮电动操作 | ■ | | | | | ■ |
| 手柄手工操作 | ■ | | | | | ■ |
| 远程投备 | ■ | | | | | - |
| 常、备用电源状态输出 | ■ [2] | | | | | ■ [2] |
| 常、备用合闸状态输出 | ■ | | | | | ■ |
| 常、备用脱扣状态输出 | ■ | | | | | - |
| 消防双分 | ■（报警灯同时闪烁） | | | | | □ |
| 发电机启动 | ■ | | | | | □ |

| 控制器 | CDQ3HB-63 | CDQ3HB-100 | CDQ3HB-250 | CDQ3HB-400 | CDQ3HB-630 | CDQ3HB-800 |
|---|---|---|---|---|---|---|
| 保护功能 | | | | | | |
| 过载保护 | ■ | | | | | ■ |
| 瞬时保护 | ■ | | | | | ■ |
| 过压保护 | ■（出厂设定 264V） | | | | | ■ ( 出厂设定 270V) |
| 欠压保护 | ■（出厂设定 184V） | | | | | ■ ( 出厂设定 160V) |
| 失压保护 | ■ | | | | | ■ |
| 缺相保护 | ■ | | | | | ■ |
| 电动机负载相序识别保护 | ■ [1] | | | | | - |
| 电动机负载专用缺相保护 | ■ [1] | | | | | - |
| 开关熔焊保护 | ■（ERROR02） | | | | | - |
| 开关拒动保护 | ■（ERROR02） | | | | | - |
| 电源故障报警 | ■（故障侧电源指示灯闪烁） | | | | | ■ ( 故障侧电源故障灯亮 ) |
| 脱扣故障报警 | ■（故障侧脱扣指示灯闪烁） | | | | | - |
| 脱扣故障按钮电动重合 | ■ | | | | | - |
| 设定功能 | | | | | | |
| 过压阀值可调 | ■ 253V~276V | | | | | 250V~280V |
| 欠压阀值可调 | ■ 172V~195V | | | | | 150V~180V |
| 转换延时 T1 时间可调 | ■ 0~99.9s（出厂设定 3s） | | | | | ■ 0.5~30s（出厂设定 3s） |
| 返回延时 T2 时间可调 | ■ 0~99.9s（出厂设定 3s） | | | | | ■ 0.5~30s（出厂设定 3s） |
| 发电机启动延时 T3 时间可调 [4] | ■ 0~99.9s（出厂设定 15s） | | | | | - |
| 发电机停止延时 T4 时间可调 | ■ 0~99.9s（出厂设定 15s） | | | | | - |

| 尺寸（mm） | CDQ3HB-63 | | CDQ3HB-100 | | CDQ3HB-250 | | CDQ3HB-400 | | CDQ3HB-630 | | CDQ3HB-800 | |
|---|---|---|---|---|---|---|---|---|---|---|---|---|
| 分断能力等级 | S | F | S | F | S | F | F | N | F | N | L[3] | M |
| 整体式 3P 外形尺寸 (WxHxD) | 375x220x121 | | | 415x220x148 | 465x220x130 | 465x220x148 | 610x330x185 | | 610x402x185（扩展排） | | 760x420x195 | |
| 整体式 4P 外形尺寸 (WxHxD) | | | | | | | | | | | 830x420x195 | |
| 分体式 3P 外形尺寸 (WxHxD) | 335x220x121 | | | 375x220x148 | 425x220x130 | 425x220x148 | 575x330x185 | | 575x402x185（扩展排） | | 720x420x195 | |
| 分体式 4P 外形尺寸 (WxHxD) | | | | | | | | | | | 790x420x195 | |
| 分体式控制器外形尺寸 (WxHxD) | 85x166x92 | | | | | | | | | | 107x168x66.5 | |
| 分体式导线长度 | 标准线长 1.6m（定制线长 2m、2.5m、3m、3.5m、4m、4.5m、5m） | | | | | | | | | | | |
| 整体式 3P 安装开孔尺寸 (WxH) | 322x200 | | | 365x200 | 420x200 | | 510x300 | | | | 710x300 | |
| 整体式 4P 安装开孔尺寸 (WxH) | | | | | | | | | | | 780x300 | |
| 分体式 3P 安装开孔尺寸 (WxH) | 282x200 | | | 325x200 | 380x200 | | 478x300 | | | | 670x300 | |
| 分体式 4P 安装开孔尺寸 (WxH) | | | | | | | | | | | 740x300 | |
| 分体式控制器安装开孔尺寸 (WxH) | 81x162 | | | | | | | | | | 91x156 | |
| 产品相间距 | 25 | | | 30 | 35 | | 48 | | | | 70 | |
| 扩展后相间距 | - | | | - | - | | - | | 68 | | 70 | |

- 无此选项

■ 标配

□ 选配

[1] 默认关闭，可通过控制器菜单设定开。

[2] 客户外接取电

[3] 仅提供 3P 产品

[4] 当常用端完全失电状态下，该延时功能自动关闭。

## 订货编码及面价

| 壳架电流 | 约定发热电流 | 分断能力 | CDQ3 | | | | CDQ3HB | | | |
|---|---|---|---|---|---|---|---|---|---|---|
| | | | 3 极 | | 4 极 | | 3 极 | | 4 极 | |
| | | | 订货编码 | 含税面价（RMB） | 订货编码 | 含税面价（RMB） | 订货编码 | 含税面价（RMB） | 订货编码 | 含税面价（RMB） |
| 63AF | 10 | S | CDQ363L103B | 2793.71 | - | - | CDQ3HB63S103Z | 2793.71 | CDQ3HB63S104Z | 2887.60 |
| | … | | … | … | … | … | … | … | … | … |
| | 63 | | CDQ363L633B | 2793.71 | - | - | CDQ3HB63S633Z | 2793.71 | CDQ3HB63S634Z | 2887.60 |
| | 10 | F | CDQ363M103B | 2862.42 | CDQ363M104B | 2976.90 | CDQ3HB63F103Z | 2862.42 | CDQ3HB63F104Z | 2976.90 |
| | … | | … | … | … | … | … | … | … | … |
| | 63 | | CDQ363M633B | 2862.42 | CDQ363M634B | 2976.90 | CDQ3HB63F633Z | 2862.42 | CDQ3HB63F634Z | 2976.90 |
| 100AF | 16 | S | CDQ3100L163B | 2828.08 | - | - | CDQ3HB100S163Z | 2828.08 | CDQ3HB100S164Z | 2932.04 |
| | … | | … | … | … | … | … | … | … | … |
| | 100 | | CDQ3100L1003B | 2828.08 | - | - | CDQ3HB100S1003Z | 2828.08 | CDQ3HB100S1004Z | 2932.04 |
| | 40 | F | CDQ3100M403B | 2908.20 | CDQ3100M404B | 3022.73 | CDQ3HB100F403Z | 2908.20 | CDQ3HB100F404Z | 3022.73 |
| | … | | … | … | … | … | … | … | … | … |
| | 100 | | CDQ3100M1003B | 2908.20 | CDQ3100M1004B | 3022.73 | CDQ3HB100F1003Z | 2908.20 | CDQ3HB100F1004Z | 3022.73 |
| 250AF | 100 | S | CDQ3225L1003B | 3274.60 | - | - | CDQ3HB250S1003Z | 3274.60 | CDQ3HB250S1004Z | 3598.42 |
| | … | | … | … | … | … | … | … | … | … |
| | 225 | | CDQ3225L2253B | 3274.60 | - | - | CDQ3HB250S2253Z | 3274.60 | CDQ3HB250S2254Z | 3598.42 |
| | 250 | | - | - | - | - | CDQ3HB250S2503Z | 3274.60 | CDQ3HB250S2504Z | 3598.42 |
| | 100 | F | CDQ3225M1003B | 3343.30 | CDQ3225M1004B | 3709.71 | CDQ3HB250F1003Z | 3343.30 | CDQ3HB250F1004Z | 3709.71 |
| | … | | … | … | … | … | … | … | … | … |
| | 225 | | CDQ3225M2253B | 3343.30 | CDQ3225M2254B | 3709.71 | CDQ3HB250F2253Z | 3343.30 | CDQ3HB250F2254Z | 3709.71 |
| | 250 | | - | - | - | - | CDQ3HB250F2503Z | 3343.30 | CDQ3HB250F2504Z | 3709.71 |
| 400AF | 200 | F | CDQ3400L2003B | 5197.16 | - | - | CDQ3HB400F2003Z | 5197.16 | CDQ3HB400F2004Z | 5937.48 |
| | … | | … | … | … | … | … | … | … | … |
| | 400 | | CDQ3400L4003B | 5197.16 | - | - | CDQ3HB400F4003Z | 5197.16 | CDQ3HB400F4004Z | 5937.48 |
| | 200 | N | CDQ3400M2003B | 5659.13 | CDQ3400M2004B | 6121.11 | CDQ3HB400N2003Z | 5659.13 | CDQ3HB400N2004Z | 6121.11 |
| | … | | … | … | … | … | … | … | … | … |
| | 400 | | CDQ3400M4003B | 5659.13 | CDQ3400M4004B | 6121.11 | CDQ3HB400N4003Z | 5659.13 | CDQ3HB400N4004Z | 6121.11 |
| 630AF | 400 | F | CDQ3630L4003B | 6005.59 | - | - | CDQ3HB630F4003Z | 6005.59 | CDQ3HB630F4004Z | 6609.63 |
| | … | | … | … | … | … | … | … | … | … |
| | 630 | | CDQ3630L6303B | 6005.59 | - | - | CDQ3HB630F6303Z | 6005.59 | CDQ3HB630F6304Z | 6609.63 |
| | 400 | N | CDQ3630M4003B | 6236.59 | CDQ3630M4004B | 6814.06 | CDQ3HB630N4003Z | 6236.59 | CDQ3HB630N4004Z | 6814.06 |
| | … | | … | … | … | … | … | … | … | … |
| | 630 | | CDQ3630M6303B | 6236.59 | CDQ3630M6304B | 6814.06 | CDQ3HB630N6303Z | 6236.59 | CDQ3HB630N6304Z | 6814.06 |
| 800AF | 400 | L | CDQ3800L4003B | 12702.99 | - | - | CDQ3HB800L4003Z | 12702.99 | - | - |
| | … | | … | … | … | … | … | … | … | … |
| | 800 | | CDQ3800L8003B | 12702.99 | - | - | CDQ3HB800L8003Z | 12702.99 | - | - |
| | 400 | M | CDQ3800M4003B | 12702.99 | CDQ3800M4004B | 17496.59 | CDQ3HB800M4003Z | 17496.59 | CDQ3HB800M4004Z | 17496.59 |
| | … | | … | … | … | … | … | … | … | … |
| | 800 | | CDQ3800M8003B | 12702.99 | CDQ3800M8004B | 17496.59 | CDQ3HB800M8003Z | 17496.59 | CDQ3HB800M8004Z | 17496.59 |

-：无此规格

分体式产品售价与整体式产品相同

## 订货编码规则

| 产品名称 | | | | 控制器型号 | 壳架等级 | 分断能力 | 额定电流 | 级数 | 结构形式 |
|---|---|---|---|---|---|---|---|---|---|
| CD | Q | 3 | H | B | 100 | F | 010 | 4 | Z |
| CD：中国德力西 | Q：自动转换开关电器 | 3：设计代码 | H：CB 级 MCCB 升级型 | B：B 型（标准型 / 基本型） | 63：63AF<br>100：100AF<br>250：250AF<br>400：400AF<br>630：630AF<br>800：800AF | S: 35kA<br>F: 50kA<br>N:70kA<br>L:15kA<br>M:15kA | 010:10A<br>…<br>100:100A<br>…<br>250:250A<br>…<br>800:800A | 3：三极<br>4：四极 | -：分体式<br>Z：整体式 |

-：空

## 外形及安装尺寸

CDQ3HB 分体式

63~400A

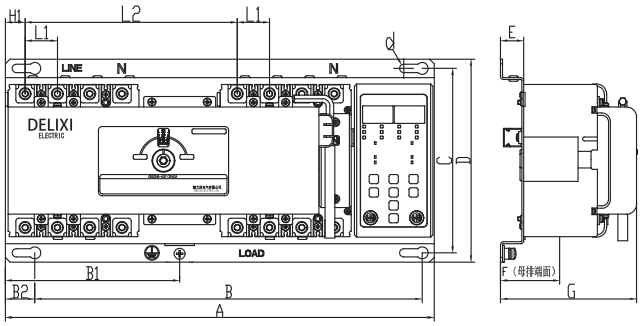


630A

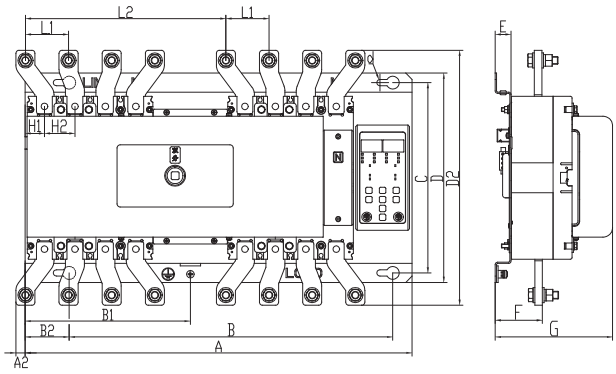


63~630A

| 尺寸 / 规格 | A | A2 | B | B1 | B2 | C | D | D2 | E | F | G | L1 | L2 | H1 | H2 | d |
|---|---|---|---|---|---|---|---|---|---|---|---|---|---|---|---|---|
| CDQ3HB-63S/F | 335 | - | 282 | 143 | 36.5 | 200 | 220 | - | 25 | 49 | 121 | 25 | 180 | 15.5 | - | 9 |
| CDQ3HB-100S | 335 | - | 282 | 143 | 36.5 | 200 | 220 | - | 25 | 49 | 121 | 25 | 180 | 15.5 | - | 9 |
| CDQ3HB-100F | 375 | - | 325 | 163 | 34 | 200 | 220 | - | 25 | 53.5 | 148 | 30 | 196 | 20 | - | 9 |
| CDQ3HB-250S | 425 | - | 380 | 189 | 32 | 200 | 220 | - | 25 | 48 | 130 | 35 | 230 | 21.5 | - | 9 |
| CDQ3HB-250F | 425 | - | 380 | 189 | 32 | 200 | 220 | - | 25 | 48 | 148 | 35 | 230 | 21.5 | - | 9 |
| CDQ3HB-400F/N | 575 | - | 478 | 260.5 | 69.5 | 300 | 330 | - | 25 | 62 | 185 | 48 | 316 | 30.5 | - | 10 |
| CDQ3HB-630F/N | 575 | 14.5 | 478 | 260.5 | 69.5 | 300 | 330 | 402 | 25 | 77 | 185 | 68 | 316 | 30.5 | 48 | 10 |

## 外形及安装尺寸

CDQ3HB 分体式

800A

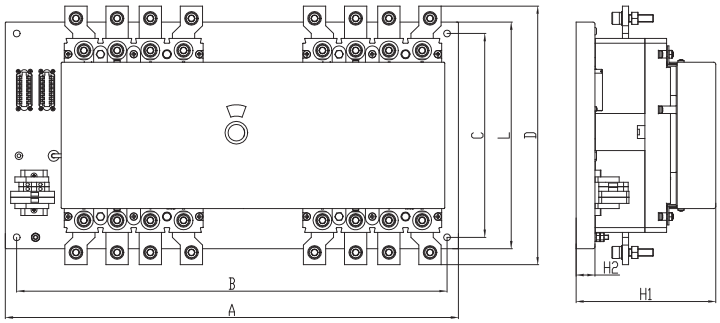


800A

| 尺寸 / 规格 | A | B | D | L | C | H1 | H2 |
|---|---|---|---|---|---|---|---|
| CDQ3-800 4P | 790 | 740 | 420 | 325 | 300 | 195 | 28 |
| CDQ3-800 3P | 720 | 670 | 420 | 325 | 300 | 195 | 28 |

CDQ3HB 整体式

63~400A

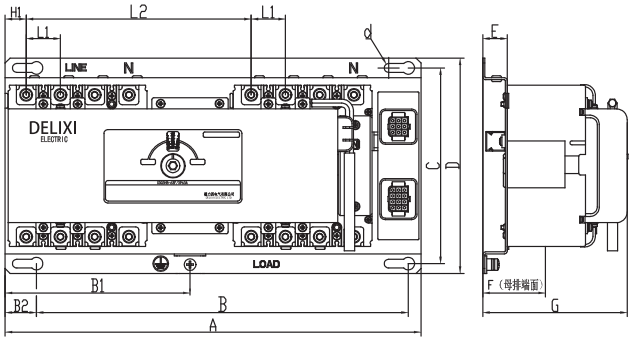


630A

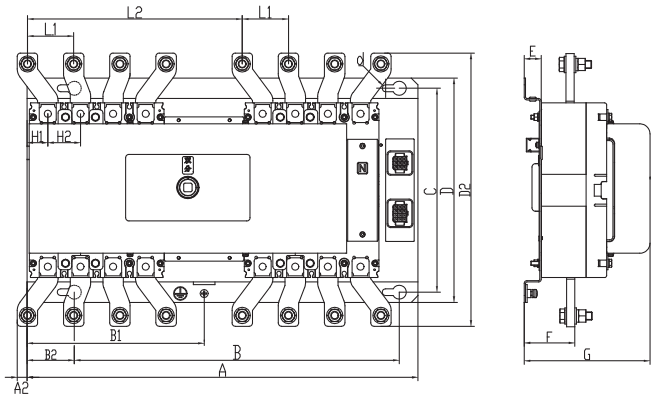


63~630A

| 尺寸 / 规格 | A | A2 | B | B1 | B2 | C | D | D2 | E | F | G | L1 | L2 | H1 | H2 | d |
|---|---|---|---|---|---|---|---|---|---|---|---|---|---|---|---|---|
| CDQ3HB-63S/F | 375 | - | 322 | 143 | 36.5 | 200 | 220 | - | 25 | 49 | 121 | 25 | 180 | 15.5 | - | 9 |
| CDQ3HB-100S | 375 | - | 322 | 143 | 36.5 | 200 | 220 | - | 25 | 49 | 121 | 25 | 180 | 15.5 | - | 9 |
| CDQ3HB-100F | 415 | - | 365 | 163 | 34 | 200 | 220 | - | 25 | 53.5 | 148 | 30 | 196 | 20 | - | 9 |
| CDQ3HB-250S | 465 | - | 420 | 189 | 32 | 200 | 220 | - | 25 | 48 | 130 | 35 | 230 | 21.5 | - | 9 |
| CDQ3HB-250F | 465 | - | 420 | 189 | 32 | 200 | 220 | - | 25 | 48 | 148 | 35 | 230 | 21.5 | - | 9 |
| CDQ3HB-400F/N | 610 | - | 510 | 260.5 | 69.5 | 300 | 330 | - | 25 | 62 | 185 | 48 | 316 | 30.5 | - | 10 |
| CDQ3HB-630F/N | 610 | 14.5 | 510 | 260.5 | 69.5 | 300 | 330 | 402 | 25 | 77 | 185 | 68 | 316 | 30.5 | 48 | 10 |

CDQ3HB 整体式

800A

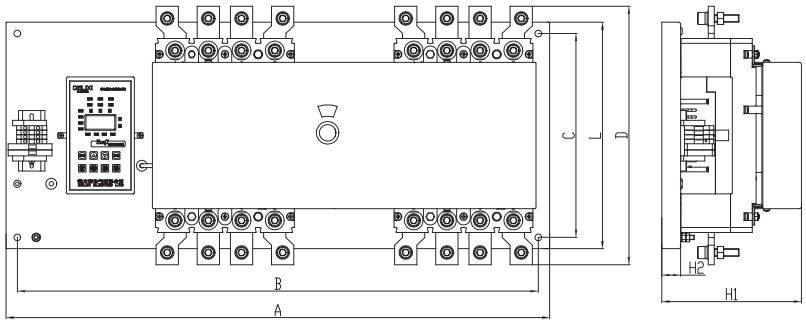


800A

| 尺寸 / 规格 | A | B | D | L | C | H1 | H2 |
|---|---|---|---|---|---|---|---|
| CDQ3-800 4P | 830 | 780 | 420 | 325 | 300 | 195 | 28 |
| CDQ3-800 3P | 760 | 710 | 420 | 325 | 300 | 195 | 28 |

分体式开孔尺寸图

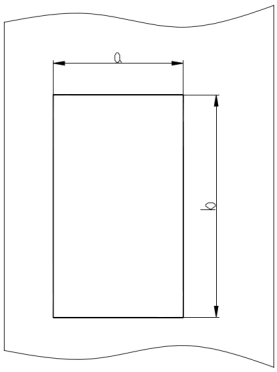


| 尺寸 / 规格 | a | b |
|---|---|---|
| CDQ3HB（63~630）标准型控制器 | 81 | 162 |
| CDQ3HB（800）基本型控制器 | 91 | 156 |


**德力西电气有限公司**
**DELIXI ELECTRIC LTD**

浙江省乐清市柳市镇德力西高科技工业园区
**电话:** (86-577)6177 8888
**传真:** (86-577)6177 8000
**客服热线:** 400-826-8008
**邮编:** 325604

Delixi High-Tech Industry Park, Liushi,
Yueqing, Zhejiang, P.R.China
**Tel:** (86-577)6177 8888
**Fax:** (86-577)6177 8000
**Hotline:** 400-826-8008
**P/C:** 325604

官方网站 www.delixi-electric.com
官方微博 http://e.weibo.com/delixi2008
微信订阅号



德力西电气版权所有 纸张采用可回收


2016年11月第一版